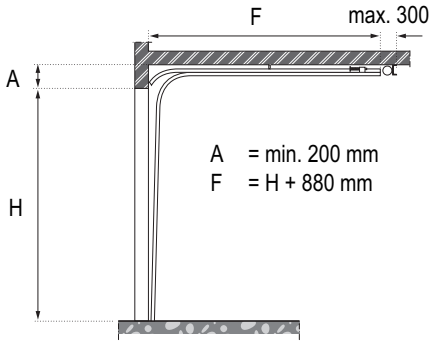

B20, lage heffing

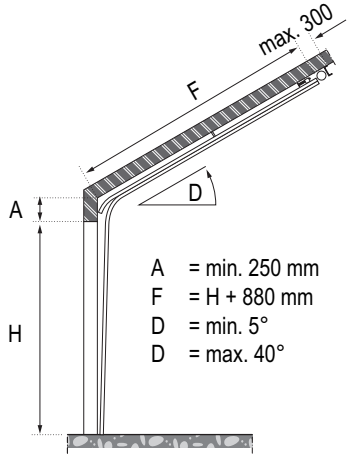

B20+, lage heffing daklijnvolgend

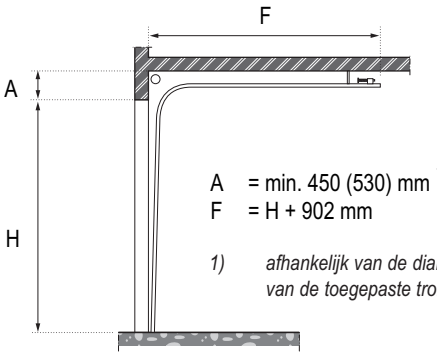

B45, standaard heffing

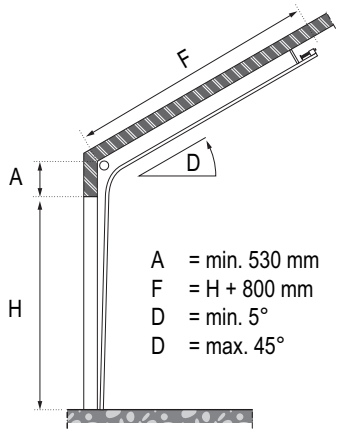

B45+, standaard heffing daklijnvolgend

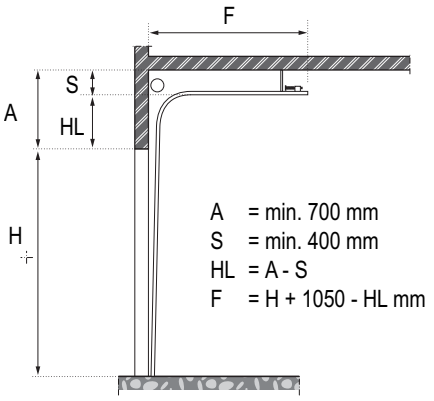

B350, extra heffing

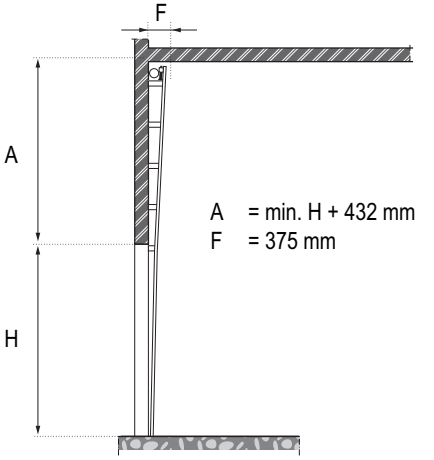

B550, vertikale heffing

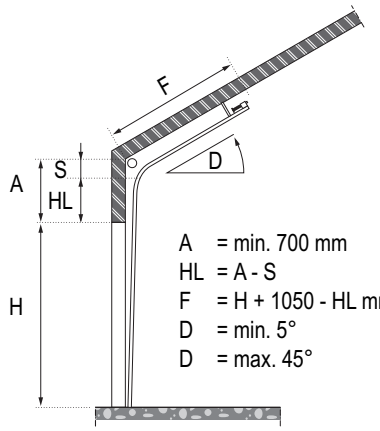

B350+, extra heffing daklijnvolgend